PONTICELLI

Catalogue pièces de rechange

B70 / B90 RVI B8

4 x 4 Pf

DIVISION
MATÉRIEL ET ENGINS
SPÉCIAUX

RUE DE MAISON ROUGE
ZONE INDUSTRIELLE
77220 GRETZ-ARMAINVILLIERS
TÉL : (1) 64.07.90.77
TÉLEX : 692 861 F

REPERTOIRE DES SOUS ENSEMBLES

REP N°	DESIGNATION	PAGES
42143	EQUIPEMENT TRAIN AVANT	4 - 5
42144	PONT AVANT N° DE SERIE DU 01 AU 97	6 - 10
42089	MOYEU DECRABOTABLE POUR PONT 42144	11
42145	PONT AVANT DEPUIS LE N° DE SERIE 98	12 - 16
42146	MOYEU DECRABOTABLE POUR PONT 42145	18 - 19
42088	JOINT HOMOCINETIQUE	20 - 21
42147	EQUIPEMENT TRAIN ARRIERE	22 - 23
42148	SUPPORT BOITE TRANSFERT	24 - 25
42149	BOITE DE TRANSFERT	26 - 29
42150	BOITE DE TRANSFERT + REDUCTEUR 2,74	30 - 34
42151	COMMANDE BOITE DE TRANSFERT	36 - 37
42152	EQUIPEMENT TRANSMISSIONS	38 - 41
42153	EQUIPEMENT FREINAGE	42 - 43
42154	EQUIPEMENT DIVERS	44

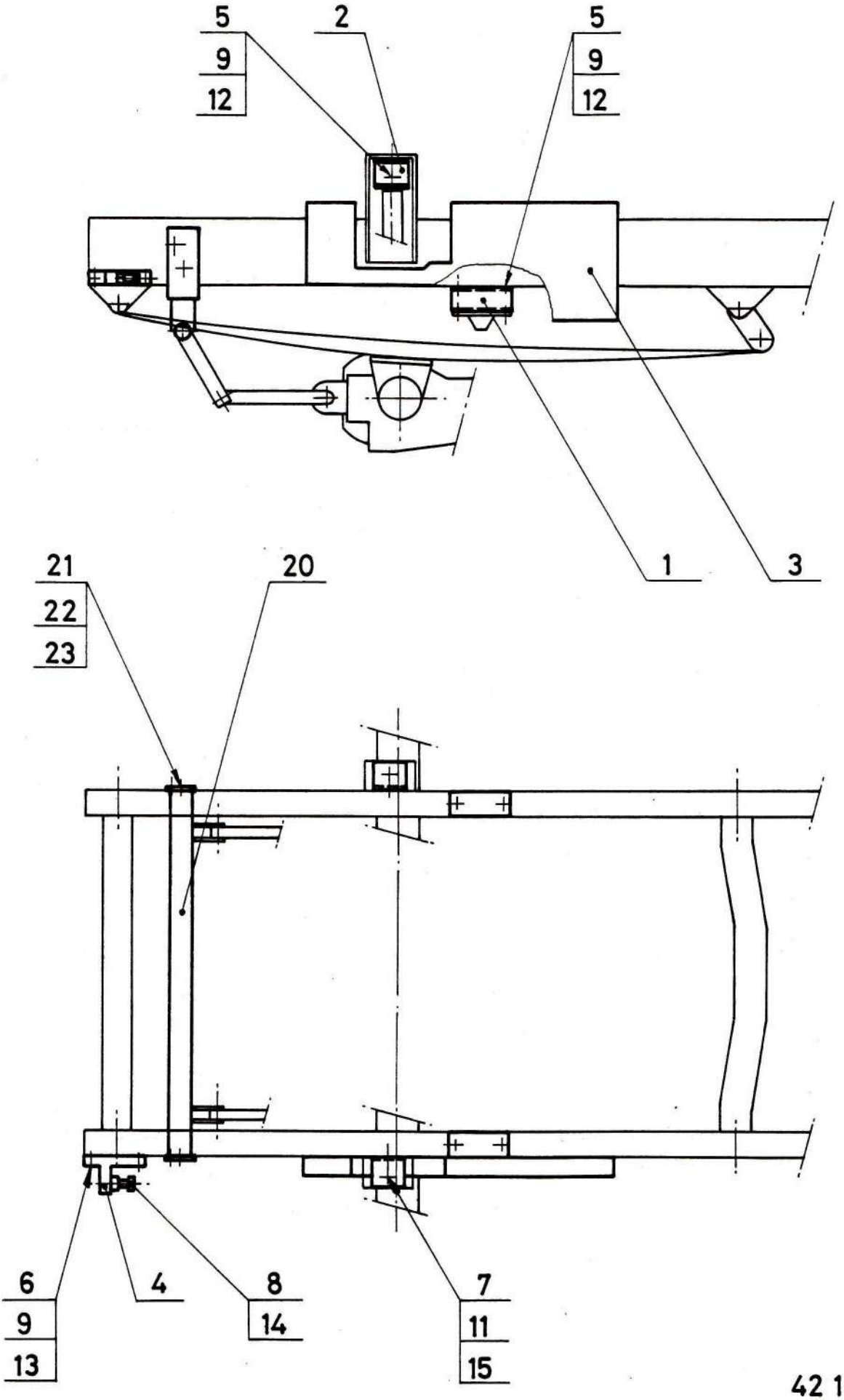

42 143

EQUIPEMENT TRAIN AV N° 42143

REP.	Qté	DESIGNATION	REFERENCE PF
1	2	Réhausse butée AV.	42018
2	2	Réhausse d'amortisseur	42045
3	1	Protection gauche	42138
4	1	Butée de direction	42133
5	6	Vis HM 10 x 150 - 30 CL 8.8	
6	2	Vis HM 10 x 150 - 70 CL 10.9	
7	2	Vis HM 16 x 200 - 40 CL 8.8	
8	1	Vis HM 16 x 200 - 50 CL 8.8	
9	12	Rondelle M 10 U	
10			
11	4	Rondelle M 16 U	
12	6	Ecrou HM 10 x 150 "NYLSTOP"CL 8	
13	2	Ecrou DA HM 10 x 150 CL 10	
14	1	Ecrou HM 16 x 200	
15	2	Ecrou HM 16 x 200 "NYLSTOP" CL 8	
		(OPTION)	
20	1	Accrochage barre stabilisatrice	42041
21	4	Vis HM 10 x 150 - 30 CL 8.8	
22	8	Rondelle M 10 U	
23	4	Ecrou HM 10 x 150 CL 8	

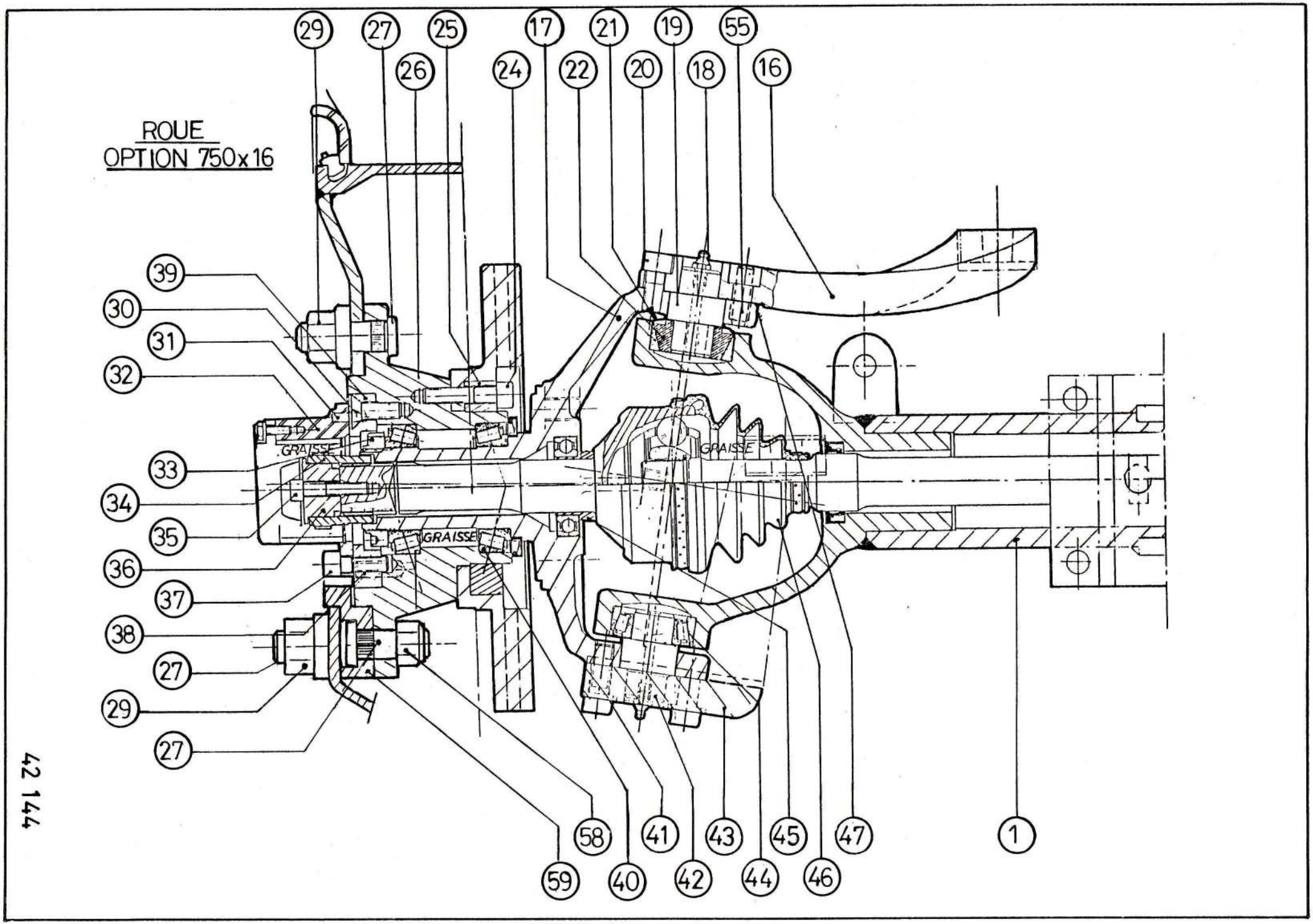
ROUE
OPTION 750x16
GRAISSE
GRAISSE
GRAISSE
29
27
25
17
21
19
55
26
24
22
20
18
16
39
30
31
32
33
34
35
36
37
38
27
29
27
58
41
43
45
47
1
59
40
42
44
46

42 144

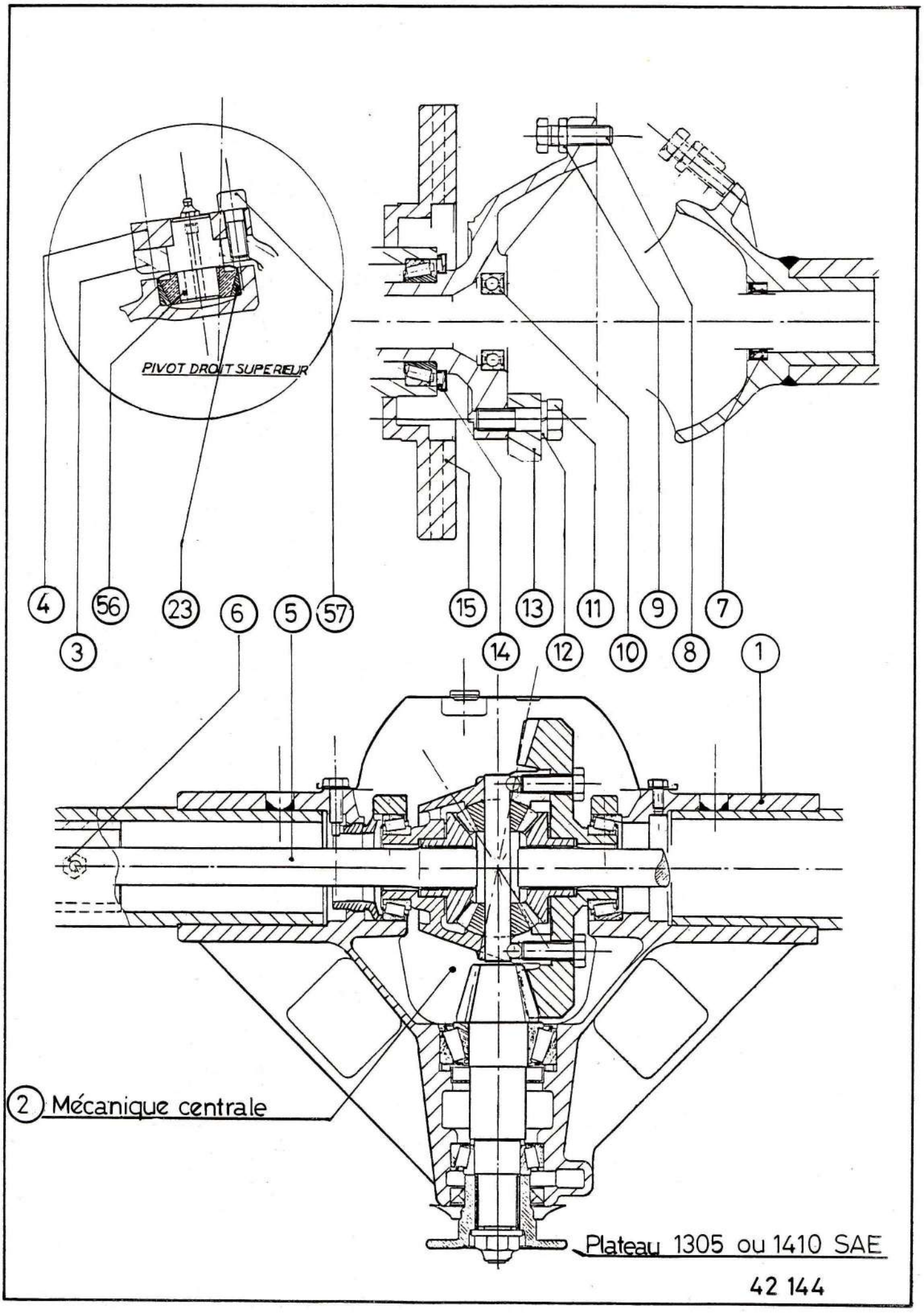
PIVOT DROIT SUPERIEUR
4
3
56
23
6
5
57
15
14
13
12
11
10
9
8
7
1
2 Mécanique centrale
Plateau 1305 ou 1410 SAE
42 144

PONT AVANT N° 42144

(N° de Série du 01 au 97)

REP.	Qté	DESIGNATION	REFFERENCE PF
1	1	Corps de pont	42155
2	1	Ensemble mécanique pont 7x41 ou 9x39	RVI
3	1	Boitier de fusée droite	42094
4	1	Bride supérieure droite	42095
5	2	Arbre de transmission	42096
6	1	Reniflard	44050
7	2	Bague à levres	42097
8	2	Vis HM 12 x 40 qualité 8.8	
9	2	Ecrou Hm M12	
10	2	Roulement à billes	42098
11	4	Vis HM 14 x 150 qualité 12.9	42099
12	4	Rondelle GROWER W 14	
13	2	Etrier de frein G et D	RVI
14	2	Joint à lèvre	42100
15	2	Disque ventille	42101
16	1	Levier de direction	42102
17	1	Boitier de fusée gauche	42103
18	4	Graisseur droit embout sphérique	42104
19	2	Tourillon supérieur	42105
20	4	Vis CHC M 12 x 25 qualité 10.9	
21	4	Anneau d'étanchéité	42106
22	2	Cône de pivot	42107
23	2	Cuvette de roulement conique	42108
24	20	CHC M 10 x 45 qualité 10.9	
25	2	Entretoise de disque de frein	42109
26	2	Moyeu porte jante	42110
27	10 ou		
	20	Goujon de roue DIA 18 x 150	42111
28			
29	10	Ecrou de roue M 18 x 150	RVI
30	8	Vis FHC M 10 x 30	42112
31	4	Pied de centrage	42113
32	2	Moyeu décrabotable	42089
33	2	Ecrou de fusée	42114
34	2	Bague de moyeu décrabotable	42115
35	2	Vis CHC M 8 x 40 qualité 8.8	
36	2	Rondelle bout d'arbre	42116
37	12	Vis CHC M 10 x 30 qualité 10.9	
38	4	Pied de centrage	42117
39	2	Plaque de recentrage	42118
40	4	Roulement à rouleaux coniques	42119
41	8	Vis CHC M 12 x 30 qualité 10.9	

REP.	Qté	DESIGNATION	REFERENCE PF
42	2	Tourillon inférieur	42120
43	1	Levier de connection gauche	42121
44	2	Roulement à rouleaux coniques	42122
45	2	Rondelle entretoise	42123
46	2	Joint homocinétique LOBRO	42088
47	2	Jeu de cales de réglage	42124
48	2	Rotule droite DIA M 24 x 150	RVI
49	1	Rotule gauche DIA M 24 x 150	RVI
50	2	Ecrou HM 10	
51	2	Collier de serrage	RVI
52	1	Barre de connection	42125
53	2	Vis HM 10 x 50 CL 88	
54	1	Levier de connection droit	42126
55	1	Pied de centrage	42127
56	2	Clavette parallèle 8 x 7 x 15	42128
57	4	Vis CHC M 12 x 30 CL 10.9	
58	10	Ecrou frein M 18 x 150	
59	2	Entretoise	42044
		Corps de pont équipé Rep. 1.2	42156
		Transmission complète Rep. 5.46 D ou G	42157
		Pochette de joint rep. 7.14.21	42158
		Kit pivot Rep. 19.21.22.23.42.44 D ou G	42159

MOYEU DECRABOTABLE N° 42089

(Pour pont N° de Série 01 à 97)

REP.	Qté	DESIGNATION	REFERENCE PF
1	1	Circlips	non géré
2	1	Corps de moyeu débrayable	" "
3	1	Circlips	" "
4	1	Bague de moyeu débrayable	" "
5	1	Entretoise	" "
6	1	Moyeu interne	" "
7	1	Ressort de compression	" "
8	1	Bague de poussée	" "
9	1	Ressort de tension	" "
10	1	Embrayage	" "
11	1	Circlips	" "
12	1	Couvercle de moyeu débrayable	" "
13	1	Bille d'acier + ressort	" "
14	1	Joint	" "
15	1	Poignée de commande	non géré
16	5	Rondelle MN 6 cadmiée	
17	5	Vis HM 6 x 15 CL 8.8	

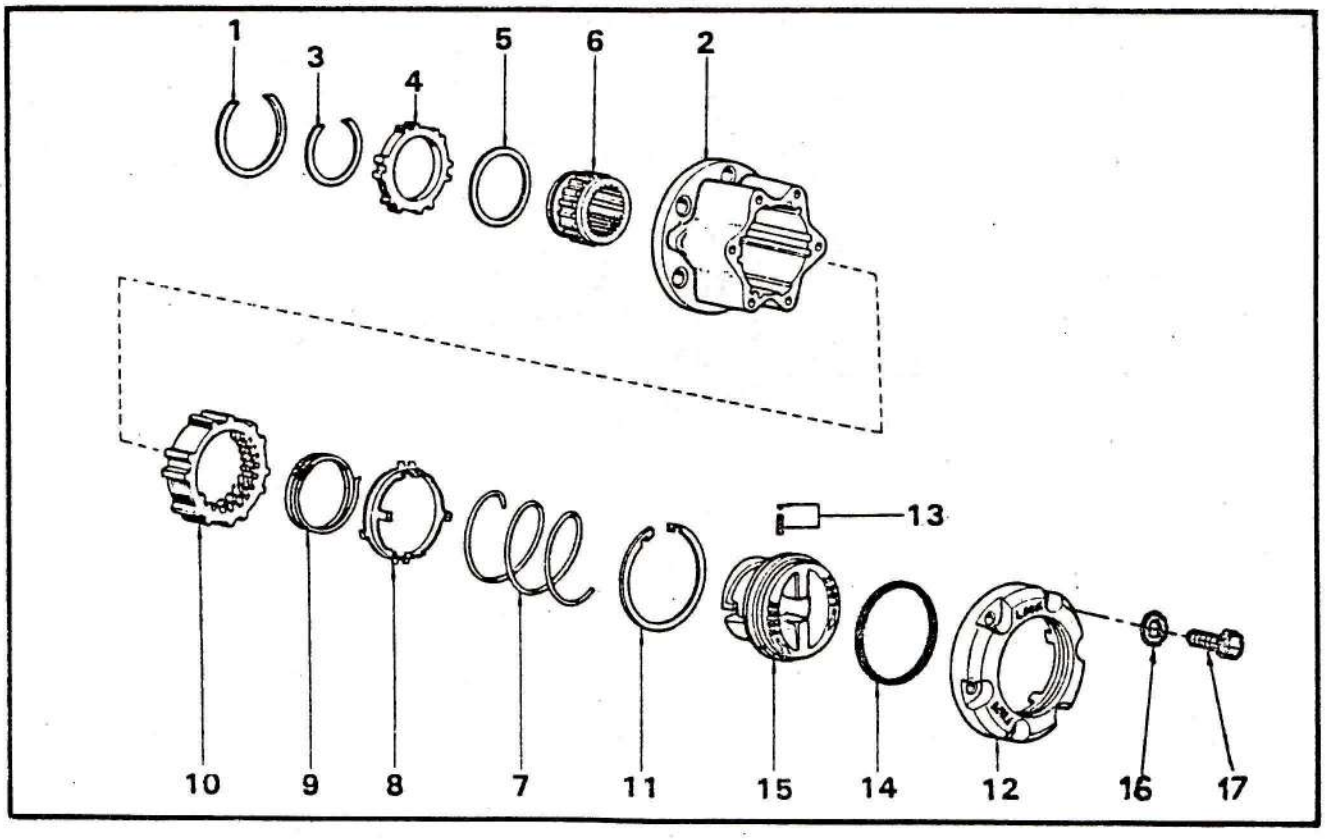

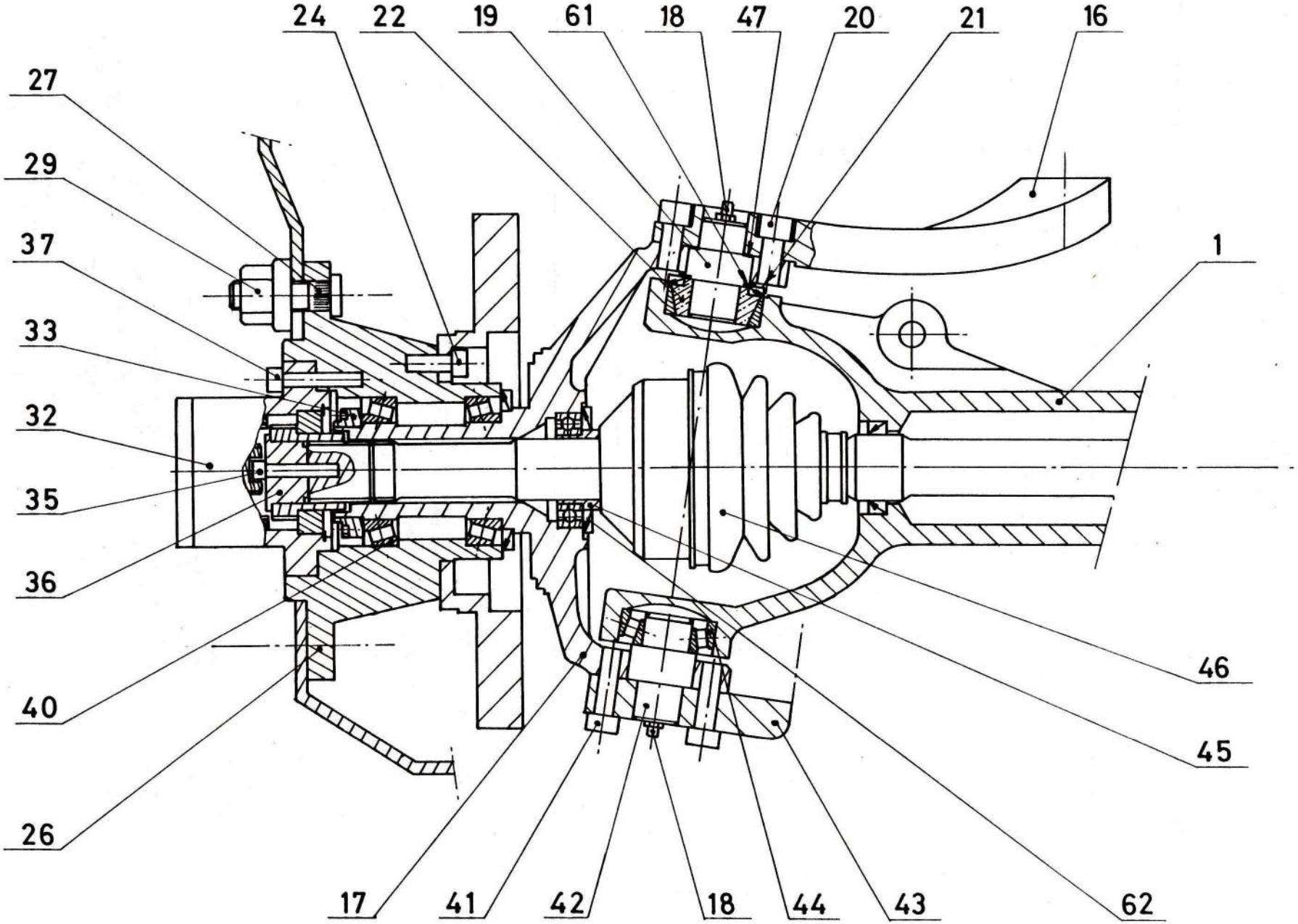
24
22
19
61
18
47
20
21
16
27
29
37
33
32
35
36
40
26
1
46
45
17
41
42
18
44
43
62

42 145

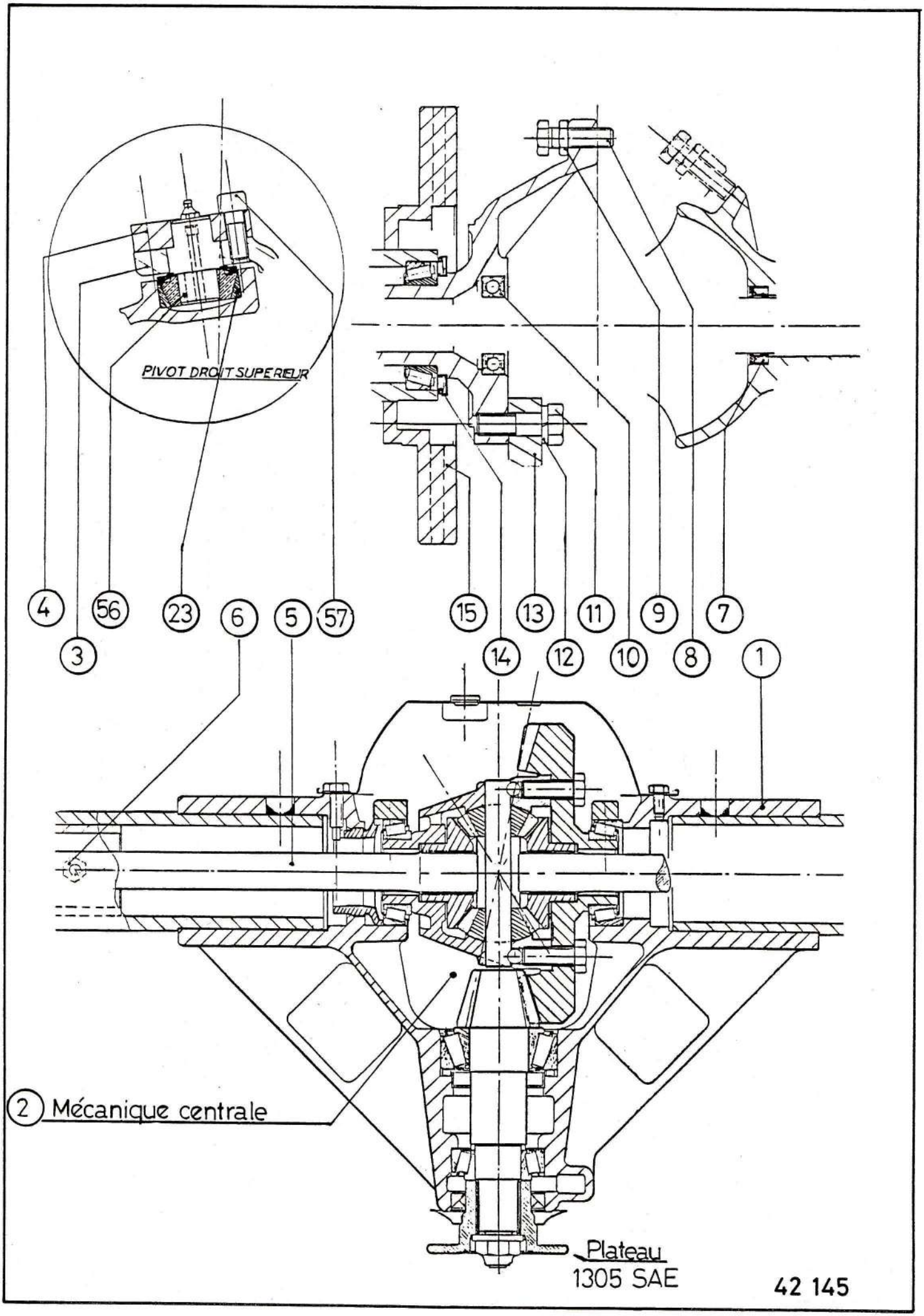
PIVOT DROIT SUPERIEUR
4
3
56
23
6
5
57
15
14
13
12
11
10
9
8
7
1
2 Mécanique centrale
Plateau
1305 SAE
42 145

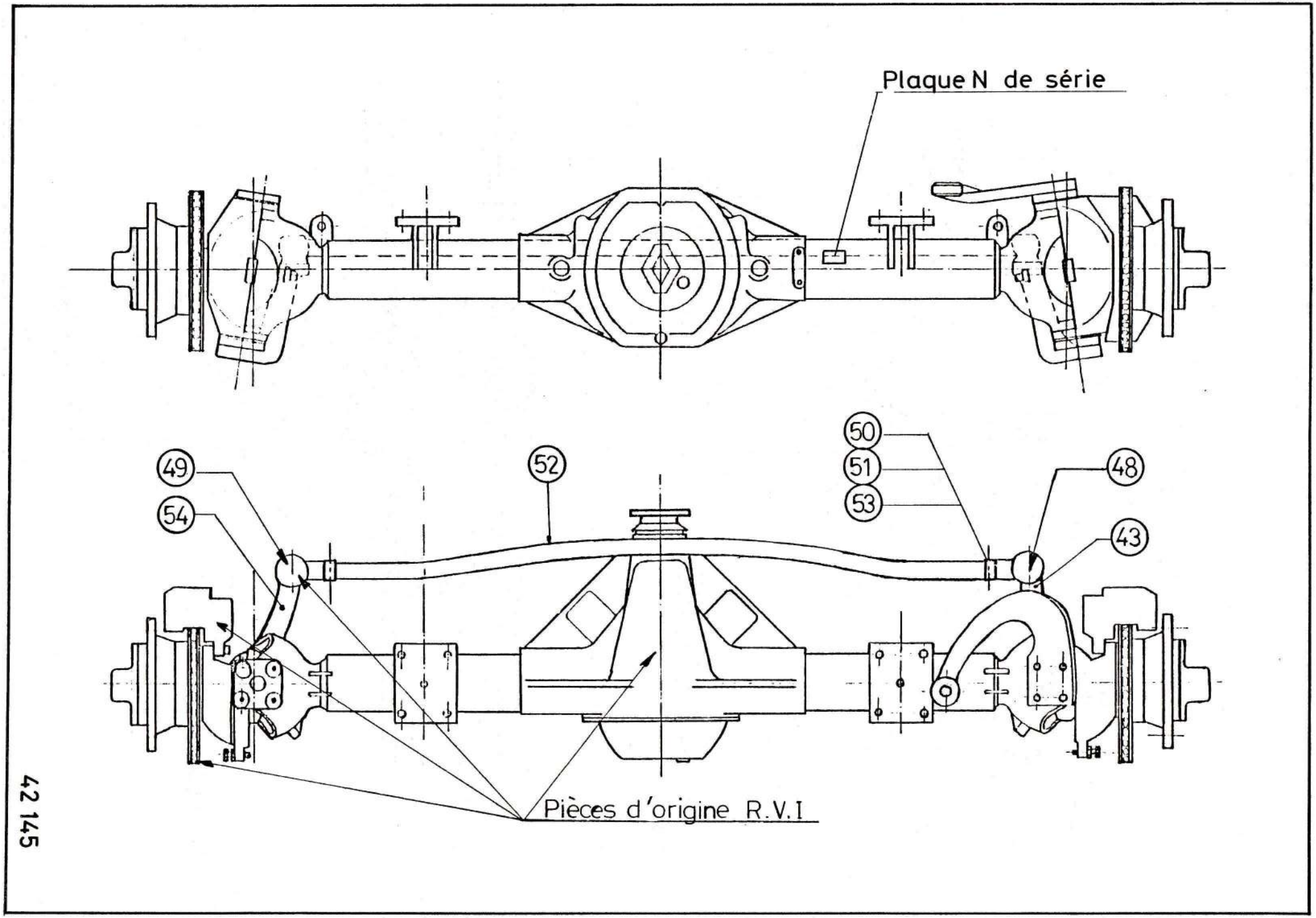

42 145

PONT AVANT N° 42145

(N° Série depuis le N° 98)

REP.	Qté	DESIGNATION	REFFERENCE PF
1	1	Corps de pont	42163
2	1	Ensemble mécanique pont 7x41 ou 9x39	RVI
3	1	Boitier de fusée droite	42164
4	1	Bride supérieure droite	42095
5	2	Arbre de transmission	42096
6	1	Reniflard	RVI
7	2	Bague à levres	42097
8	2	Vis HM 12 x 40 qualité 8.8	
9	2	Ecrou Hm M12	
10	2	Roulement à billes	42098
11	4	Vis HM 14 x 1,50 qualité 12.9	42099
12	4	Rondelle GROWER W 14	
13	2	Etrier de frein G et D	
14	2	Joint à lèvre	42100
15	2	Disque ventille	42165
16	1	Levier de direction	42102
17	1	Boitier de fusée gauche	42166
18	4	Graisseur droit embout sphérique	42104
19	2	Tourillon supérieur	42167
20	4	Vis CHC M 12 x 25 qualité 10.9	
21	4	Joint à lèvre	42168
22			
23	2	Cuvette de roulement conique	42108
24	20	CHC M 10 x 25 qualité 10.9	
25			
26	2	Moyeu porte jante	42169
27	10	Goujon de roue DIA 18 x 150	42111
28			
29	10	Ecrou de roue M 18 x 150	RVI
30			
31			
32	2	Moyeu décrabotable	42146
33	2	Ecrou de fusée	42114
34			
35	2	Vis CHC M 8 x 35 qualité 8.8	
36	2	Rondelle bout d'arbre	42170
37	20	Vis CHC M 10 x 35 qualité 10.9	
38			
39			
40	4	Roulement à rouleaux coniques	42119
41	8	Vis CHC M 12 x 30 qualité 10.9	

REP.	Qté	DESIGNATION	REFERENCE PF
42	2	Tourillon inférieur	42171
43	1	Levier de connection gauche	42121
44	2	Roulement à rouleaux coniques	42172
45	2	Rondelle entretoise	42173
46	2	Joint homocinétique LOBRO	42088
47	2	Jeu de cales de réglage	42174
48	2	Rotule droite DIA M 24 x 150	RVI
49	1	Rotule gauche DIA M 24 x 150	RVI
50	2	Ecrou HM 10	
51	2	Collier de serrage	RVI
52	1	Barre de connection	42125
53	2	Vis HM 10 x 50 CL 88	
54	1	Levier de connection droit	42126
55			
56	2	Clavette parallèle 8 x 7 x 15	42128
57	4	Vis CHC M 12 x 30 CL 10.9	
58			
59			
60			
61	2	Circlips	42175
62	2	Bague à lèvre	42176
		Corps de pont équipé Rep. 1.2	42160
		Transmission complète Rep. 5.46 D ou G	42157
		Pochette de joint rep. 7.14.21.62	42161
		Kit pivot Rep. 19.21.22.23.42.44.61 D ou G	42162

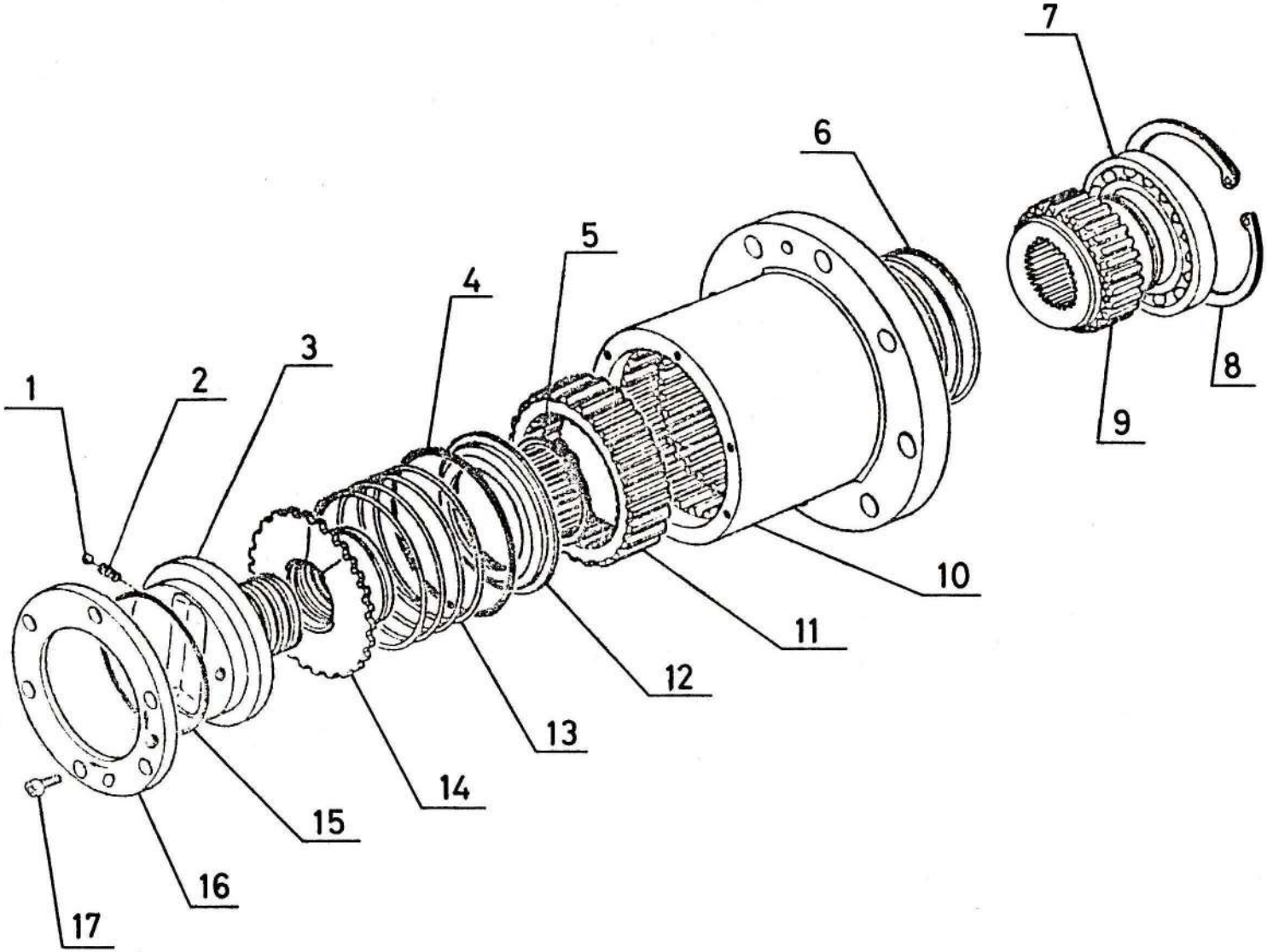

42146

MOYEU DECRABOTABLE N° 42146

(Pour pont N° Série depuis le 98)

REP.	Qté	DESIGNATION	REFERENCE PF
1	1	Bille	non géré
2	1	Ressort	" "
3	1	Poignée de commande	" "
4	1	Jonc	" "
5	1	Circlips	" "
6	1	Ressort	" "
7	1	Roulement	" "
8	1	Circlips	" "
9	1	Moyeu interne	" "
10	1	Corps	" "
11	1	Embrayage	" "
12	1	Flasque	" "
13	1	Ressort	" "
14	1	Bague de poussée	" "
15	1	Joint	" "
16	1	Couvercle	" "
17	6	Vis	non géré

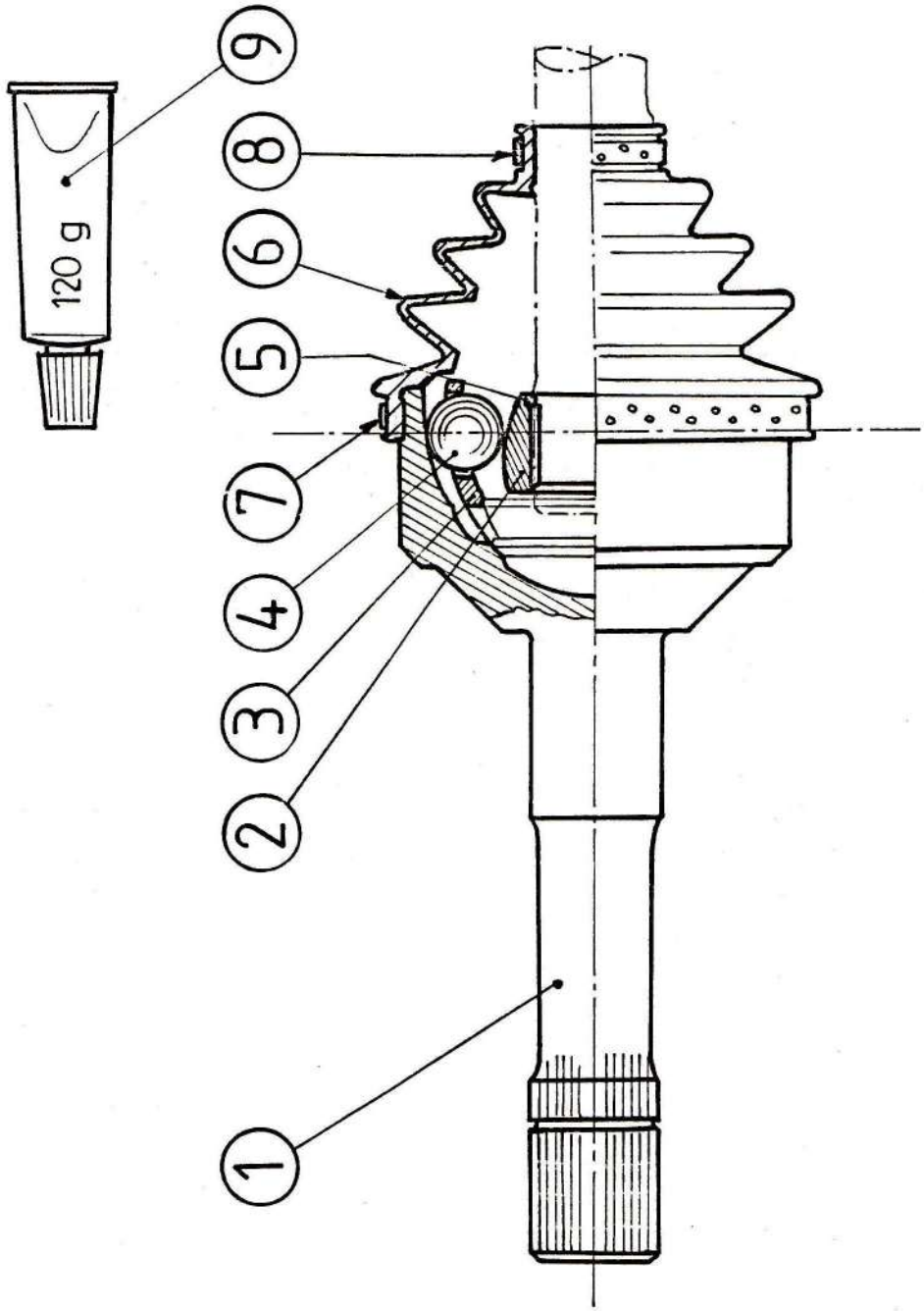

42 088

JOINT HOMOCINETIQUE N° 42088

REP.	Qté	DESIGNATION	REFERENCE PF
1	1	Arbre	non géré
2	1	Rotule cannelée	" "
3	1	Cage à billes	" "
4	6	Bille diam. 19,05	" "
5	1	Anneau d'arrèt	non géré
6	1	Soufflet	42090
7	1	Collier	42091
8	1	Collier	42092
9	1	Tub. de graisse	42093

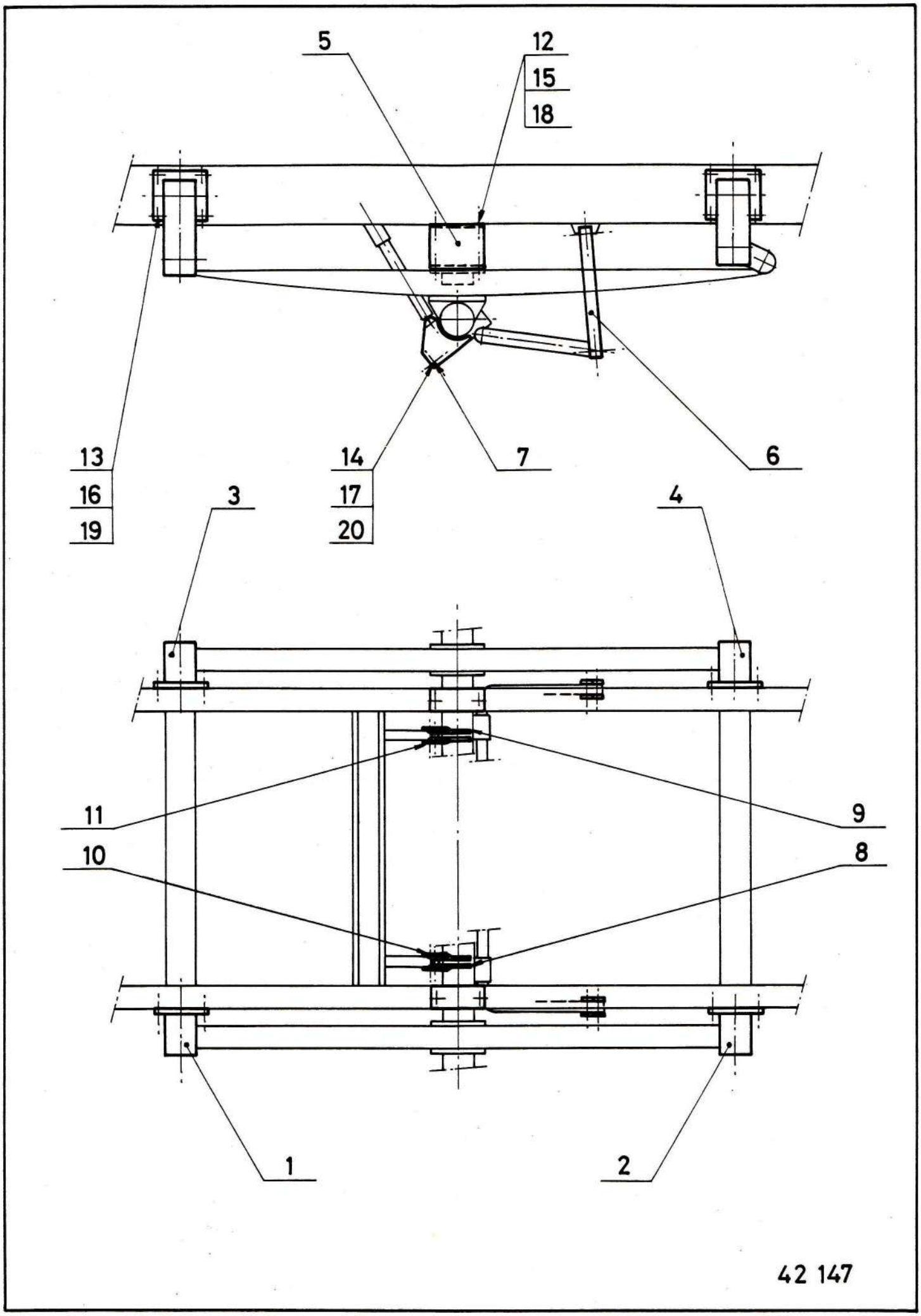
5
12
15
18
13
16
19
14
17
20
7
6
3
4
11
9
10
8
1
2
42 147

EQUIPEMENT : TRAIN ARRIERE N° 42147

REP.	Qté	DESIGNATION	REFERENCE PF
1	1	Main de ressort AV. G	42007
2	1	Main de ressort AR. G	42038
3	1	Main de ressort AV. D	42037
4	1	Main de ressort AR. D	42010
5	2	Réhausse de butée	42019
6	4	Bielle de barre stabilisatice	42020
7	2	Entretoise de réhausse	42049
8	1	Réhausse d'amortisseur	42021
9	1	Réhausse d'amortisseur	42022
10	1	Réhausse d'amortisseur	42051
11	1	Réhausse d'amortisseur	42052
12	4	Vis HM 10 x 150 - 30 CL 8.8	
13	16	Vis HM 12 x 175 - 40 CL 10.9	
14	2	Vis HM 14 x 200 - 60 CL 8.8	
15	8	Rondelle M 10 U	
16	32	Rondelle M 12 U	
17	4	Rondelle M 14 U	
18	4	Ecrou HM 10 x 150 "NYLSTOP" CL 8	
19	16	Ecrou DA HM 12 x 175 CL 10	
20	2	Ecrou HM 14 x 200 "NYLSTOP" CL 8	

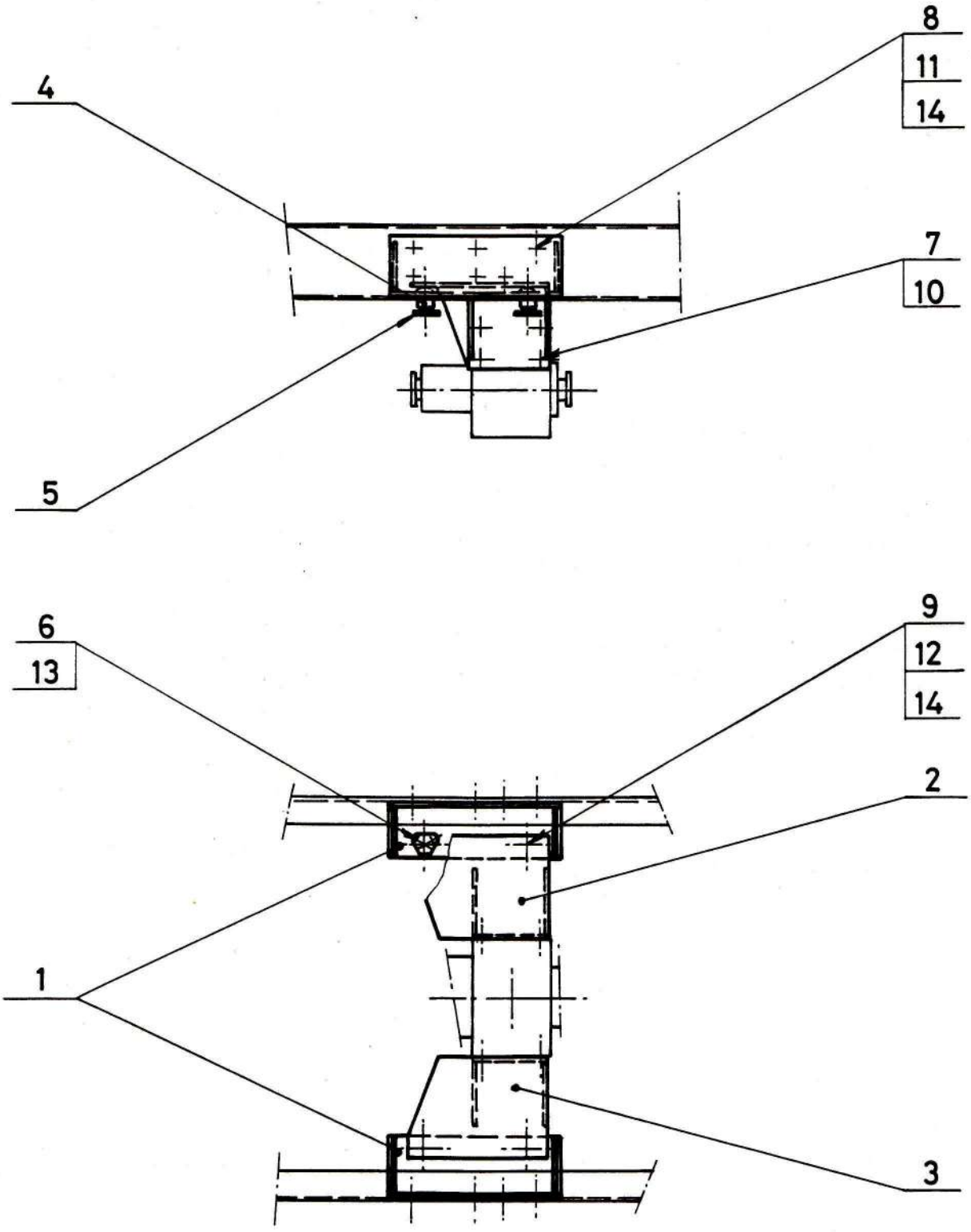

42 148

SUPPORT BOITE TRANSFERT N° 42148

REP.	Qté	DESIGNATION	REFERENCE PF
1	2	Renfort chassis	42034
2	1	Support B.T Droit	42032
3	1	Support B.T Gauche	42033
4	4	Plot élastique	42069
5	4	Rondelle	31078
6	12	Vis HM 8 x 125 - 20 CL 8.8	
7	8	Vis HM 10 x 150 - 25 CL 8.8	
8	12	Vis HM 12 x 175 - 30 CL 8.8	
9	4	Vis HM 12 x 175 - 80 CL 8.8	
10	8	Rondelle W 10	
11	24	Rondelle M 12	
12	4	Rondelle L 12	
13	12	Ecrou HM 8 x 125 "NYLSTOP" CL 8	
14	16	Ecrou HM 12 x 175 "NYLSTOP" CL 8	

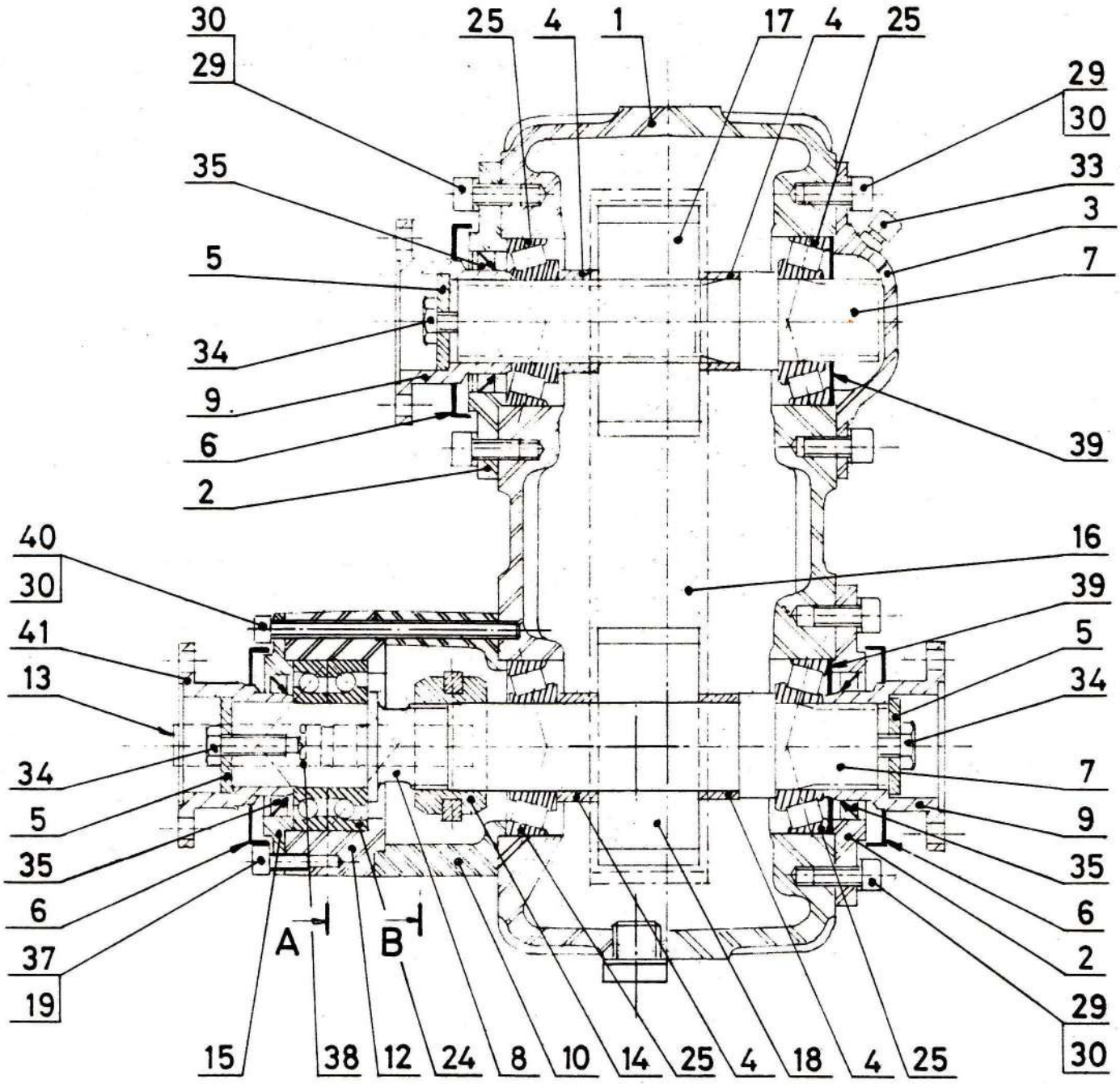
30
29
25
4
1
17
4
25
29
30
35
33
3
5
7
34
9
6
39
2
40
30
16
39
41
5
13
34
34
7
5
9
35
35
6
6
37
2
19
A
B
29
30
15
38
12
24
8
10
14
25
4
18
4
25

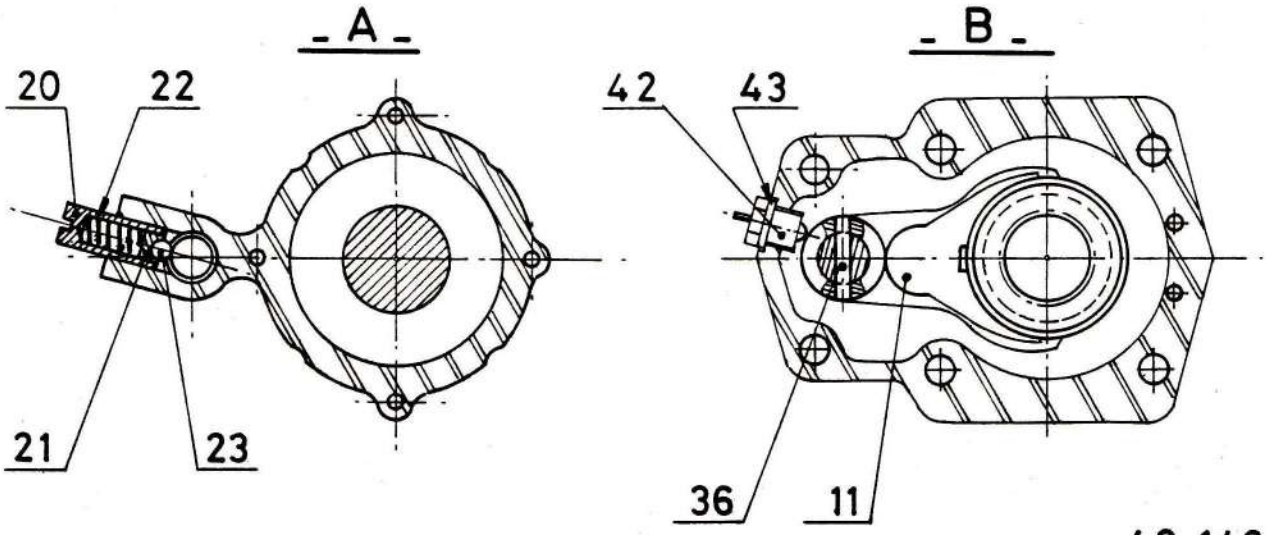
- A -
- B -
20
22
42
43
21
23
36
11

42 149

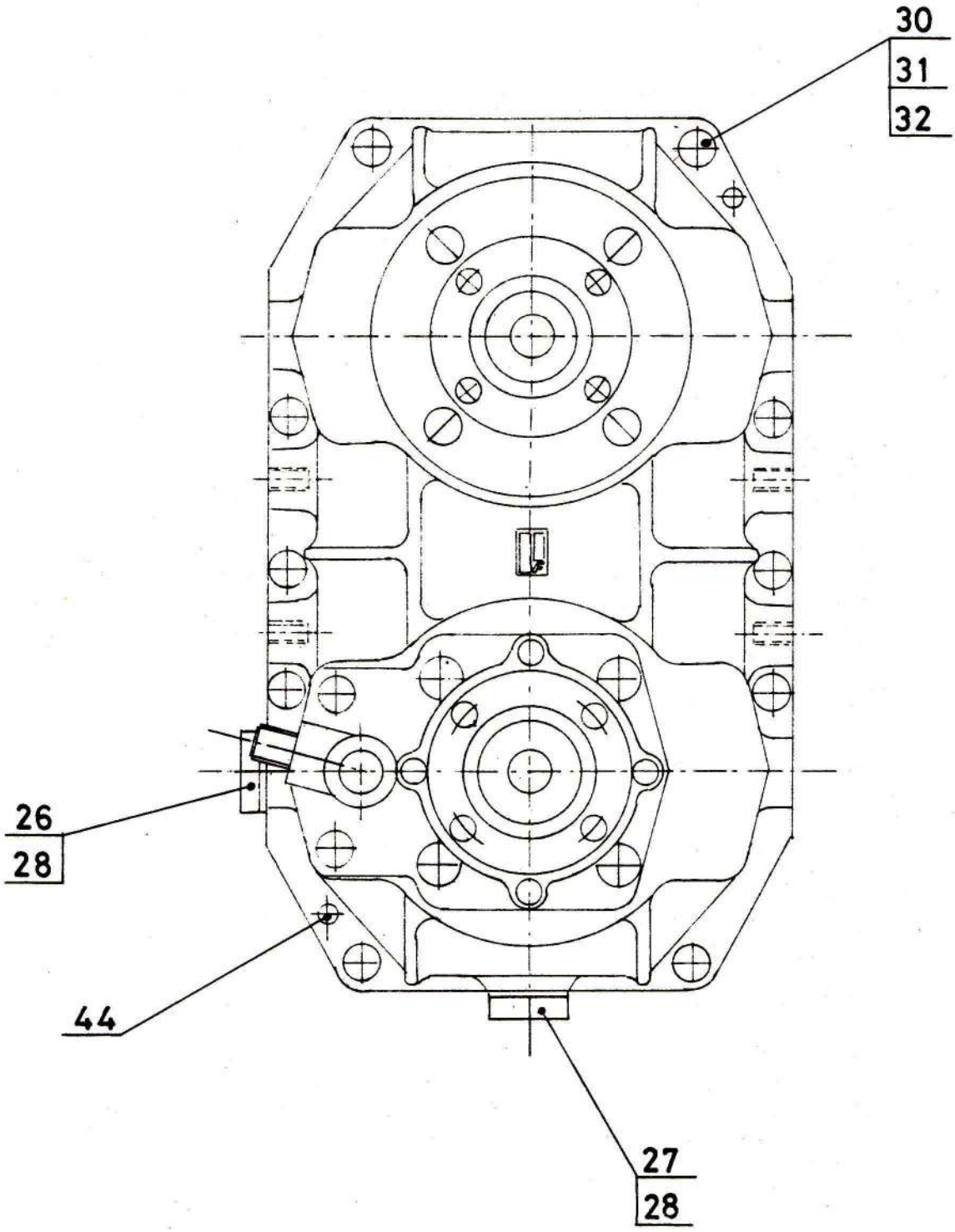

42 149

BOITE DE TRANSFERT (B.70/90) N° 42149

équipée (- Rapport 1,04 réducteur
avec (- Crabot pont avant
(- Plateau : Entrée + sortie AR = 1305 SAE (B70) ou 1410 SAE
Sortie Av = 1305 SAE

REP.	Qté	DESIGNATION	REFERENCE PF
1	1+1	Carter	44001
2	2	Porte joint	44002
3	1	Couvercle	44076
4	4	Entretoise	44004
5	3	Rondelle	44005
6	3	Cache poussière	44006
7	2	Arbre	44007
8	1	Arbre de crabot	44061
9	2	Bride d'accouplement	
		B70 1305 SAE	44009
		B90 1410 SAE	44089
10	1	Entretoise	44010
11	1	Fourchette	44011
12	1	Carter de prise de mouvement	44012
13	1	Axe de fourchette	44013
14	1	Crabot femelle	44014
15	1	Porte joint	44015
16	1	Chaîne HV 408 2" pas 12,7	44051
17	1	Pignon 26 dents	44019
18	1	Pignon 27 dents	44020
19	4	Vis CHC M 8 x 20 CL 8.8	
20	1	Vis creuse de billage	44026
21	1	Poussoir	44027
22	1	Ressort de billage	44028
23	1	Bille acier Diam. 8	44046
24	2	Roulement	44049
25	4	Roulement	44048
26	1	Bouchon M20 x 1,5 Lg 20	44059
27	1	Bouchon	44060
28	2	Joint	44056
29	12	Vis CHC M 10 x 25 CL 8.8	
30	28	Rondelle W 10	
31	10	Vis CHC M 10 x 30 CL 8.8	
32	10	Ecrou Hm M 10	
33	1	Event	44050
34	3	Vis HM 10 x 25 CL 10.9	
35	3	Joint d'étanchéité	44058
36	1	Goupille élast. diam. 6 x L. 35	44047
37	4	Rondelle W 8	
38	1	Joint torique	44055
39	2	Jeu de cale	44054
40	6	Vis CHC M 10 x 85 CL 8.8	
41	1	Bride 1305 SAE	44154
42	1	Interrupteur	44158

REP.	Qté	DESIGNATION	REFERENCE PF
43	1	Joint	44159
44	1	Pion	44161
		Pochette de joint Rep. 28.35.38	42183
		Ensemble pignon chaine REP 16.17.18	42178

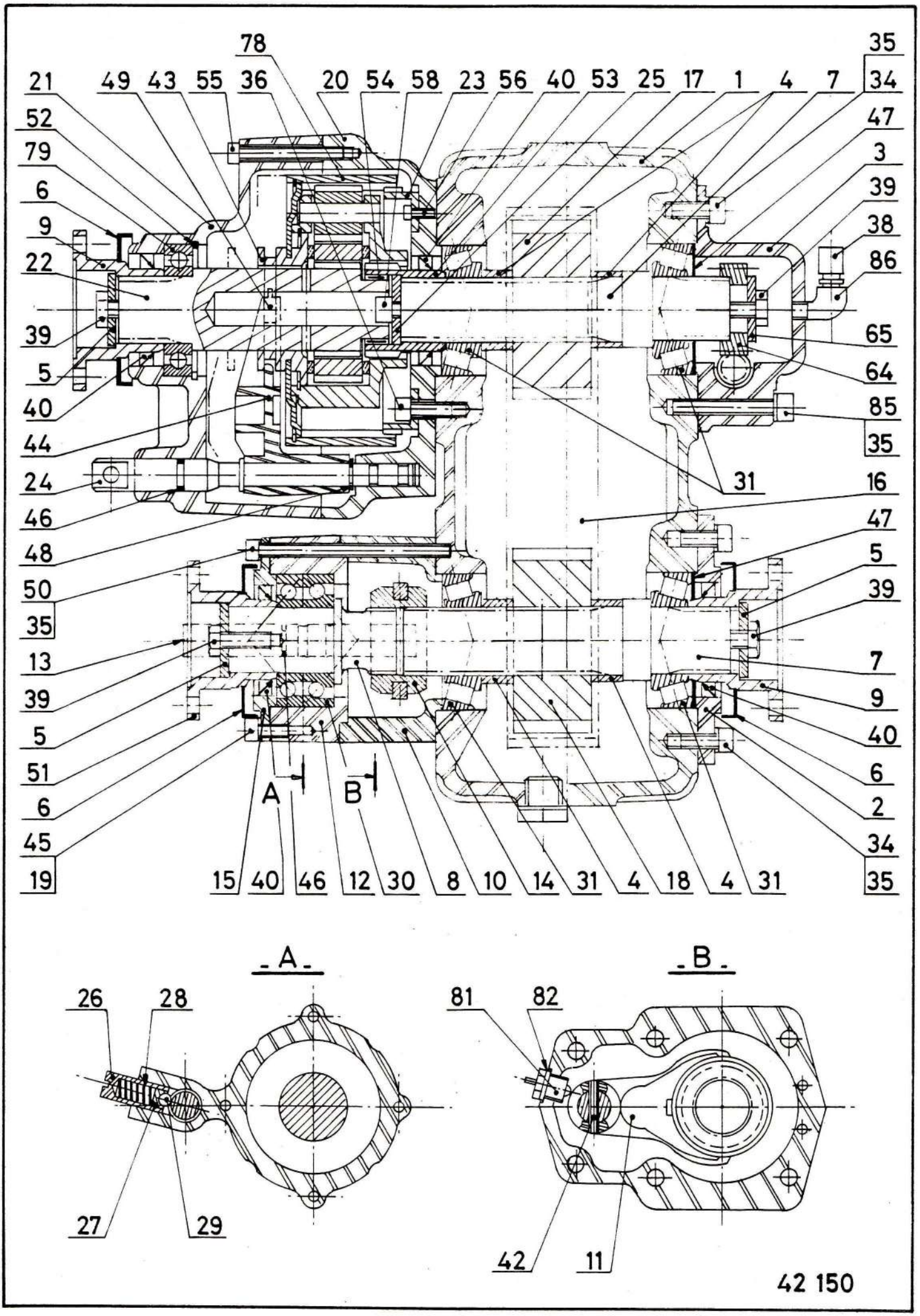
78
35
21
49
43
55
36
20
54
58
23
56
40
53
25
17
1
4
7
34
52
47
79
3
6
39
9
38
22
86
39
65
5
64
40
85
44
35
24
31
16
46
47
48
5
50
39
35
13
7
39
9
5
40
51
6
6
2
A
B
45
34
19
15
40
46
12
30
8
10
14
31
4
18
4
31
35
A
26
28
27
29
B
81
82
42
11
42 150

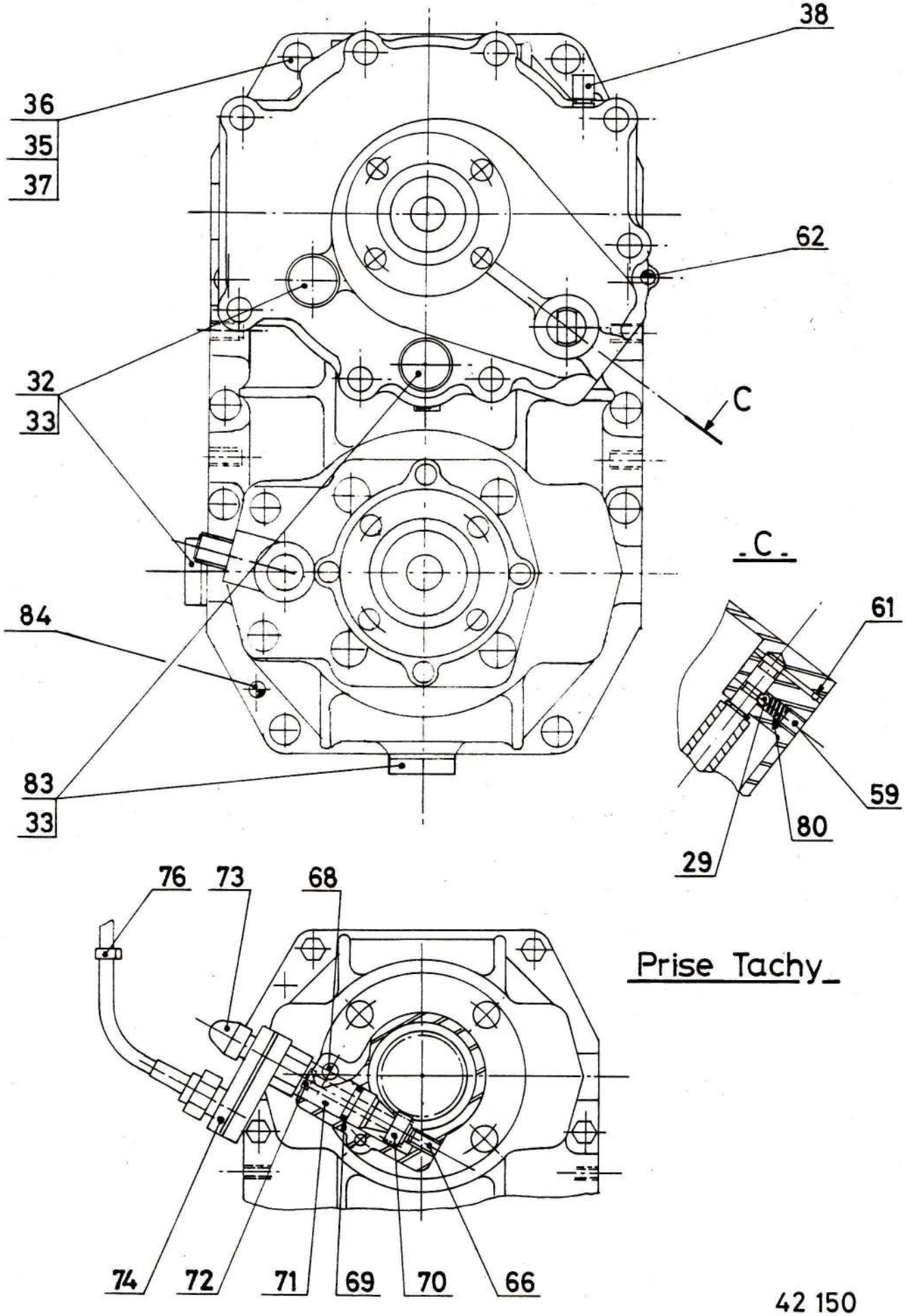
38
36
35
37
62
32
33
C
84
83
33
.C.
61
59
80
29
76
73
68
Prise Tachy_
74
72
71
69
70
66

42 150

BOITE DE TRANSFERT B70/90 N° 42150

Equipée avec
(- Rapport 1,04 réducteur
(- Réducteur rapport : 2,74
(- Crabot pont avant
(- Prise tachy suivant pneumatique
(- Plateau : Entrée + sortie AR = 1305 SAE B70 ou 1410 SAE B90
Sortie Av = 1305 SAE

REP.	Qté	DESIGNATION	REFERENCE PF
1	1+1	Carter	44001
2	1	Porte joint	44002
3	1	Couvercle	44076
4	4	Entretoise	44004
5	3	Rondelle	44005
6	3	Cache poussière	44006
7	2	Arbre	44007
8	1	Arbre de crabot	44061
9	2	Bride d'accouplement	
		B70 1305 SAE	44009
		B90 1410 SAE	44089
10	1	Entretoise	44010
11	1	Fourchette	44011
12	1	Carter de prise de mouvement	44012
13	1	Axe de fourchette	44013
14	1	Crabot femelle	44014
15	1	Porte joint	44015
16	1	Chaîne HV 408 2" pas 12,7	44051
17	1	Pignon 26 dents	44019
18	1	Pignon 27 dents	44020
19	4	Vis CHC M 8 x 20 CL 8.8	
20	1	Carter alu de réducteur	44041
21	1	Couvercle alu de réducteur	44042
22	1	Arbre d'entrée	44037
23	1	Couronne	44033
24	1	Axe de fourchette	44043
25	1	Rondelle	44035
26	1	Vis creuse de billage	44026
27	1	Poussoir	44027
28	1	Ressort de billage	44028
29	2	Bille acier diam. 8	44046
30	2	Roulement	44049
31	4	Roulement	44048
32	2	Bouchon M 20 x 1,5 lg. 20	44059
33	4	Joint	44056
34	7	Vis CHC M 10 x 25 CL 8.8	
35	28	Rondelle W 10	
36	14	Vis CHC M 10 x 30 CL 8.8	
37	10	Ecrou Hm M 10	
38	2	Event	44050
39	4	Vis HM 10 x 25 CL 10.9	
40	4	Joint d'étanchéité	44058
41			

REP.	Qté	DESIGNATION	REFERENCE PF
42	1	Goupille élast. diam. 6 x L. 35	44047
43	1	Couple planétaire 1/2,74	44069
44	1	Fourchette	44123
45	4	Rondelle W8	
46	2	Joint torique	44055
47	2	Jeu de câle	44054
48	1	Circlips arbre diam. 14	44064
49	2	Patin de frottement	44122
50	6	Vis CHC M 10 x 85 CL 8.8	
51	1	Bride 1305 SAE	44062
52	1	Circlips alésage Diam. 80	44071
53	1	Pignon	44034
54	1	Roulement à aiguilles	44072
55	8	Vis CHC M 8x70 CL 8	
56	2	Vis CHC M 6x12 CL 8.8	
57			
58	1	Vis CHC M 10x20 CL 8.8	
59	1	Vis HC M 12x12	
60			
61	1	Bille diam. 5	44084
62	2	Pion diam. 6	44066
63			
64	1	Couronne modifiée	44078
65	1	Rondelle	44035
66	1	Vis HC M 10x20 CL 10.9	
67			
68	1	Vis HM 6x40 CL 8	
69	1	Joint torique	
70	1	Pignon	44120
71	1	Support	44119
72	1	Bague d'étanchéité	44121
73	1	Bouchon correcteur	
74	1	Correcteur tachy	
		185/75 R 16 : couple 9x39	RVI
		205/75 R 16 : Couple 9x39 W 797	44163
		750 R 16 : couple 9x39 W 734	44164
		185/75 R 16 : couple 7x41	RVI
		750 R 16 : couple 7x41	44165
75	1	Rallonge flexible	44094
76	1	Collier plastique blanc lg 100	
77			
78	1	Engrenage annulaire	44157
79	1	Roulement	44070
80	1	Ressort	44065
81	1	Interrupteur	44158
82	1	Joint	44159
83	2	Bouchon	44160
84	2	Pion	44161
85	1	Vis CHC M 10 x 55 CL 8.8	
86	1	Coude	44162

REP.	Qté	DESIGNATION	REFERENCE PF
		Pochette de joint Rep. 33.40.46	42177
	1	Ensemble pignons chaine Rep. 16.17.18	42178

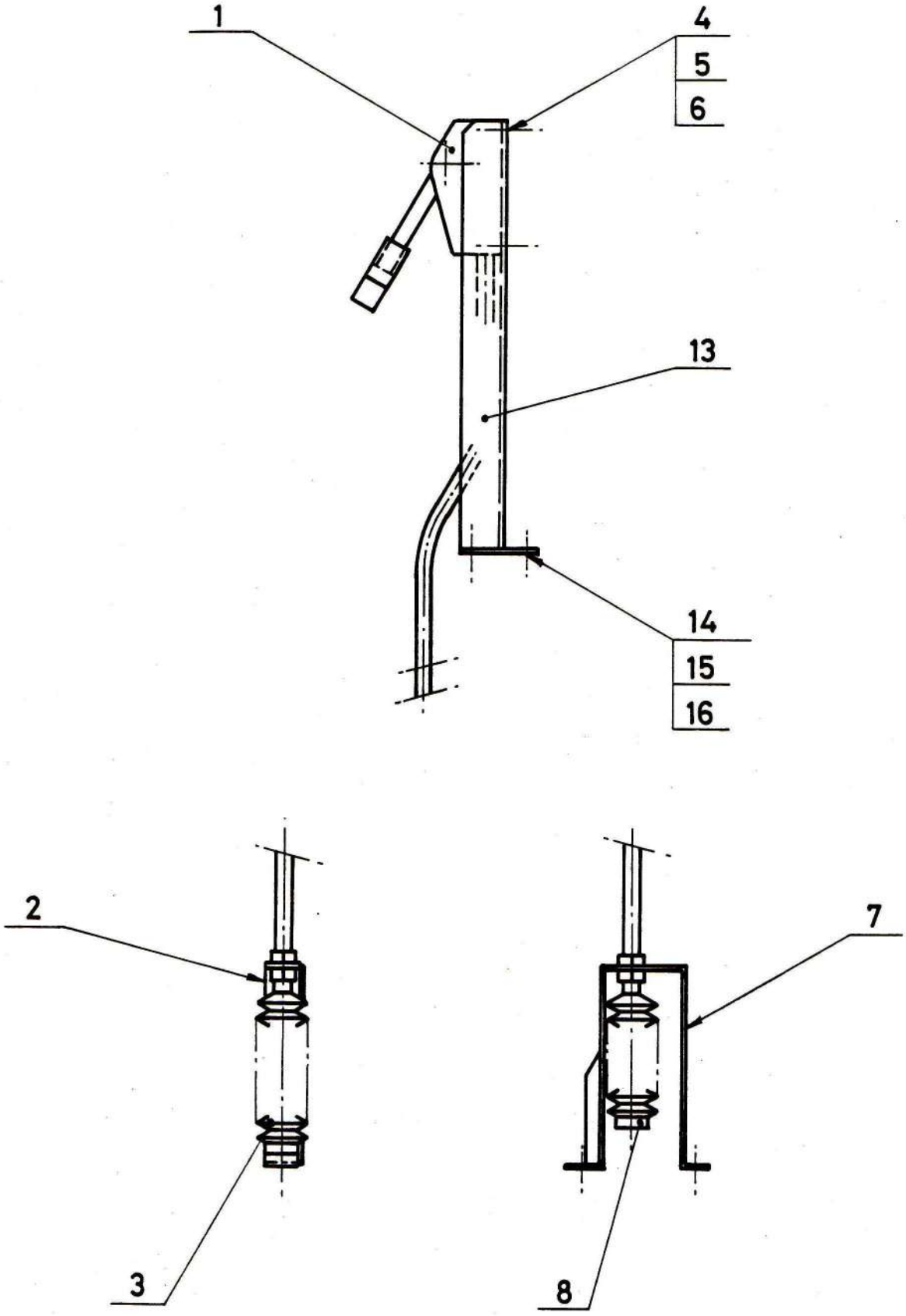

42 151

COMMANDE BOITE DE TRANSFERT N° 42151

(Pour boîte de transfert N° 42150)

REP.	Qté	DESIGNATION	REFERENCE PF
1	1	Commande simple	31138
2	1	Arrêt de gaine crabot	31090
3	1	Soufflet de crabot	31107
4	2	Vis CM5 x 80 CL 8.8	
5	2	Rondelle M5 U	
6	2	Ecrou HM5 x 80 "NYLSTOP"	

(Pour boîte de transfert + réducteur N° 42150)

REP.	Qté	DESIGNATION	REFERENCE PF
1	1	Commande double	31101
2	1	Arrêt de gaine crabot	31090
3	1	Soufflet de crabot	31107
4	2	Vis CM5 x 80 CL 8.8	
5	2	Rondelle M5 U	
6	2	Ecrou HM5 x 80 "NYLSTOP"	
7	1	Arrêt de gaine réducteur	31091
8	1	Soufflet de réducteur	31106

(Additif pour option véhicule double cabine)

REP.	Qté	DESIGNATION	REFERENCE PF
13	1	Support	42050
14	4	Vis HM 8 x 125 - 30 CL 8.8	
15	8	Rondelle M8 U	
16	4	Ecrou HM 8 CL 8	

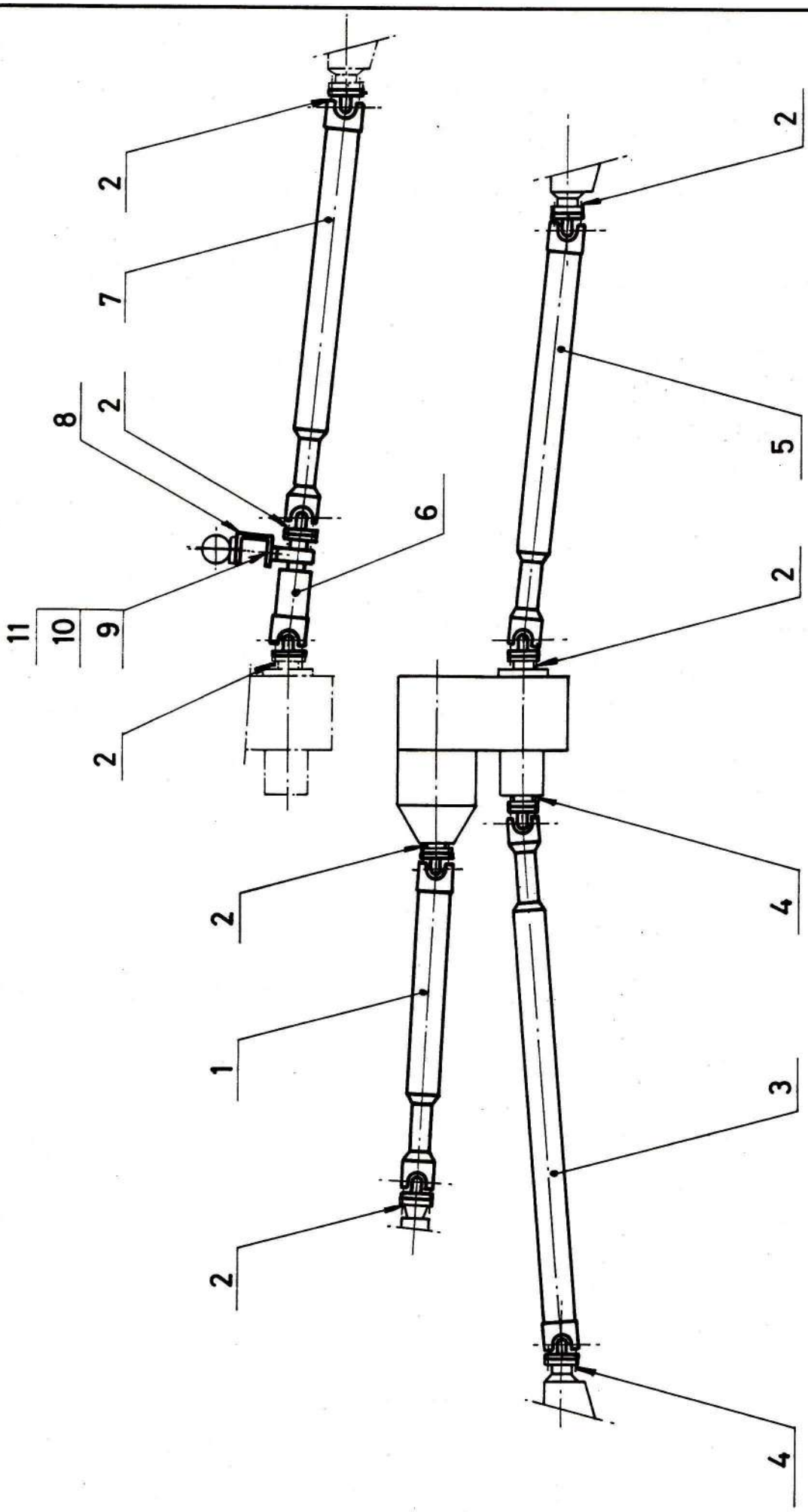

42 152

EQUIPEMENT TRANSMISSIONS N° 42152

(B70 Empattement Lg. 3.200 - Boîte de transfert N° 42149)

REP.	Qté	DESIGNATION	REFERENCE PF
1	1	Transmission (1305 SAE Lg 870 + 34)	42160
2	16	Boulon Diam. 10	42140
3	1	Transmission (1305 SAE Lg. 1200 + 50)	42084
4	8	Boulon diam. 10	42140
5	1	Transmission	RVI

(B90 Empattement Lg. 3.200 - Boîte de transfert N° 42149)

REP.	Qté	DESIGNATION	REFERENCE PF
1	1	Transmission (1410 SAE Lg 805 + 34)	42181
2	16	Boulon Diam. 12	42141
3	1	Transmission (1305 SAE Lg. 1200 + 50)	42084
4	8	Boulon diam. 10	42140
5	1	Transmission	RVI

(B70 Empattement Lg. 3.200 - Boîte de transfert + réducteur N° 42150)

REP.	Qté	DESIGNATION	REFERENCE PF
1	1	Transmission (1305 SAE Lg 690 + 34)	42142
2	16	Boulon Diam. 10	42140
3	1	Transmission (1305 SAE Lg. 1200 + 50)	42084
4	8	Boulon diam. 10	42140
5	1	Transmission	RVI

(B90 Empattement Lg. 3.200 - Boîte de transfert + réducteur N° 42150)

REP.	Qté	DESIGNATION	REFERENCE PF
1	1	Transmission (1410 SAE Lg 625 + 34)	42083
2	16	Boulon Diam. 12	42141
3	1	Transmission (1305 SAE Lg. 1200 + 50)	42084
4	8	Boulon diam. 10	42140
5	1	Transmission	RVI

(B70 Empattement Lg. 3.800 - Boîte de transfert N° 42149)

REP.	Qté	DESIGNATION	REFERENCE PF
1	1	Transmission (1305 SAE Lg 870 + 34)	42180
2	28	Boulon Diam. 10	42140
3	1	Transmission (1305 SAE Lg. 1200 + 50)	42084
4	8	Boulon diam. 10	42140
5			
6	1	Transmission palière	RVI
7	1	Transmission	RVI
8	1	Réhausse palier	42179
9	4	Vis HM 12 x 175 - 40 CL 10.9	
10	8	Rondelle Diam. 12	
11	4	Ecrou DAH M 12 CL 10	

(B90 Empattement Lg. 3.800 - Boîte de transfert N° 42149)

REP.	Qté	DESIGNATION	REFERENCE PF
1	1	Transmission (1410 SAE Lg 805 + 34)	42181
2	28	Boulon Diam. 12	42141
3	1	Transmission (1305 SAE Lg. 1200 + 50)	42084
4	8	Boulon diam. 10	42140
5			
6	1	Transmission palière	RVI
7	1	Transmission	RVI
8	1	Réhausse palier	42179
9	4	Vis HM 12 x 175 - 40 CL 10.9	
10	8	Rondelle Diam. 12	
11	4	Ecrou DAH M 12 CL 10	

(B70 Empattement Lg. 3.800 - Boîte de transfert + réducteur N° 42150)

REP.	Qté	DESIGNATION	REFERENCE PF
1	1	Transmission (1305 SAE Lg 690 + 34)	42142
2	28	Boulon Diam. 10	42140
3	1	Transmission (1305 SAE Lg. 1200 + 50)	42084
4	8	Boulon diam. 10	42140
5			
6	1	Transmission palière	RVI
7	1	Transmission	RVI
8	1	Réhausse palier	42179
9	4	Vis HM 12 x 175 - 40 CL 10.9	
10	8	Rondelle Diam. 12	
11	4	Ecrou DAH M 12 CL 10	

(B90 Empattement Lg. 3.800 - Boîte de transfert + réducteur N° 42150)

REP.	Qté	DESIGNATION	REFERENCE PF
1	1	Transmission (1410 SAE Lg 625 + 34)	42083
2	28	Boulon Diam. 12	42141
3	1	Transmission (1305 SAE Lg. 1200 + 50)	42084
4	8	Boulon diam. 10	42140
5			
6	1	Transmission palière	RVI
7	1	Transmission	RVI
8	1	Réhausse palier	42179
9	4	Vis HM 12 x 175 - 40 CL 10.9	
10	8	Rondelle Diam. 12	
11	4	Ecrou DAH M 12 CL 10	

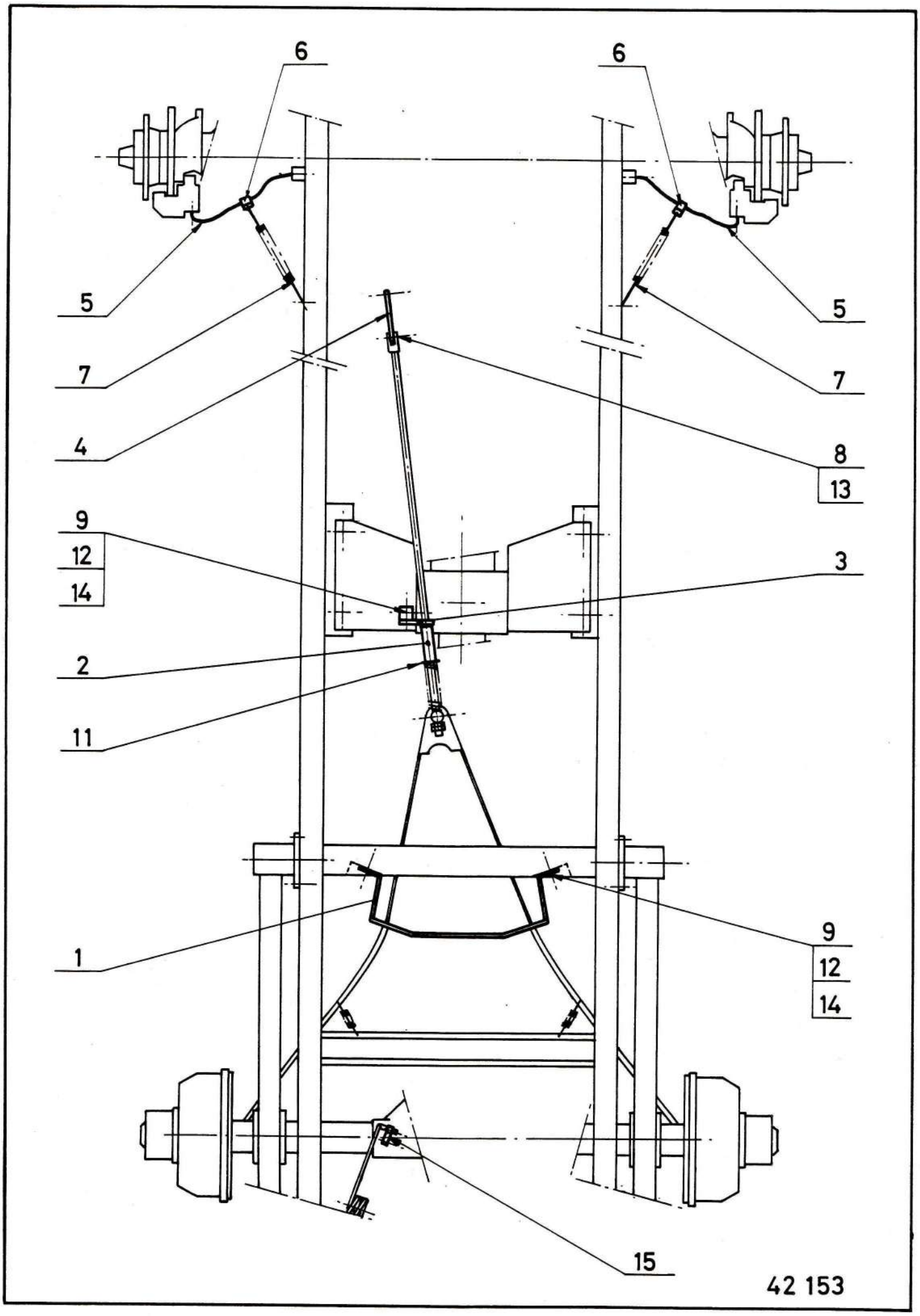
6
6
5
5
7
7
4
8
13
9
12
14
3
2
11
1
9
12
14
15
42 153

EQUIPEMENT FREINAGE N° 42153

(B70/90 Empattement Lg. 3.200)

REP.	Qté	DESIGNATION	REFERENCE PF
1	1	Arrrèt de gaine	42023
2	1	Entretoise	42135
3	1	Patte de guidage	42024
4	1	Rallonge de tringle	42046
5	2	Flexible	42082
6	2	Collier	42137
7	2	Ressort	42136
8	2	Vis HM 10 x 100 - 30 CL 10.9	
9	3	Vis HM 12 x 175 - 30	
10			
11	1	Rondelle M 10 U	
12	6	Rondelle M 12 U	
13	2	Ecrou DA Hm M 10 x 100 CL 10	
14	3	Ecrou DA Hm 12 x 175	
15	1	Biellette de compensateur	42040

(B70/90 Empattement Lg. 3.800)

REP.	Qté	DESIGNATION	REFERENCE PF
1	1	Arrrèt de gaine	42023
2	1	Entretoise	42135
3	1		
4	1	Rallonge de tringle	42046
5	2	Flexible	42082
6	2	Collier	42137
7	2	Ressort	42136
8	2	Vis HM 10 x 100 - 30 CL 10.9	
9	3	Vis HM 12 x 175 - 30	
10			
11	1	Rondelle M 10 U	
12	6	Rondelle M 12 U	
13	2	Ecrou DA Hm M 10 x 100 CL 10	
14	3	Ecrou DA Hm 12 x 175	
15	1	Biellette de compensateur	42040

EQUIPEMENT DIVERS N° 42154

REP.	Qté	DESIGNATION	REFERENCE PF
	2	Réhausse support roue de secours	42134
	1	Panier roue de secours (750 R 16)	42182
	5	Roue complète	42056
	1	Jante 5.50 F x 16 SDC 142 x 190 P 50	44147

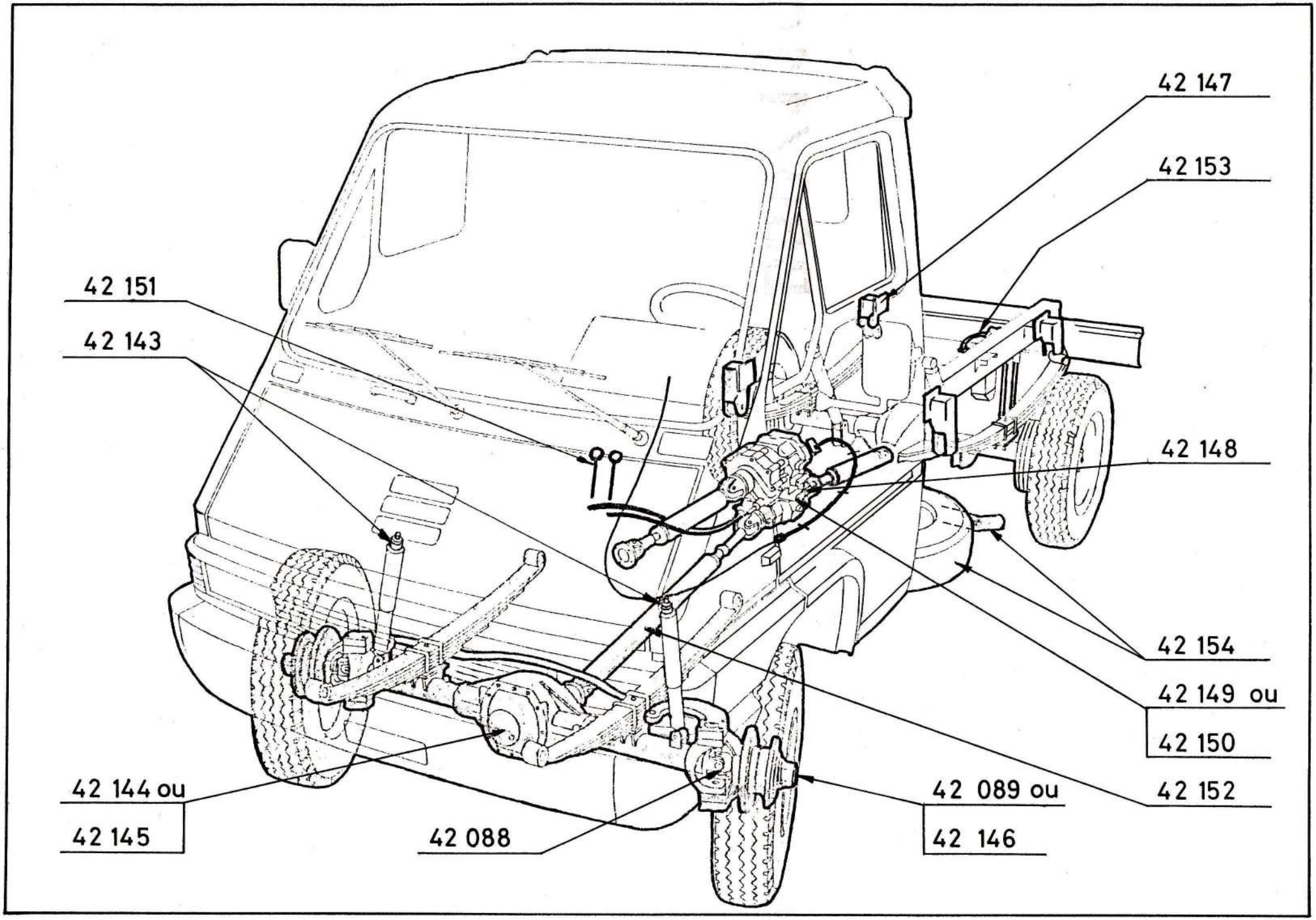
42 147
42 153
42 151
42 143
42 148
42 154
42 149 ou
42 150
42 152
42 144 ou
42 145
42 088
42 089 ou
42 146

Catalogue
pièces de rechange
B70/B90 RVI B80/110
4 x 4 Pf